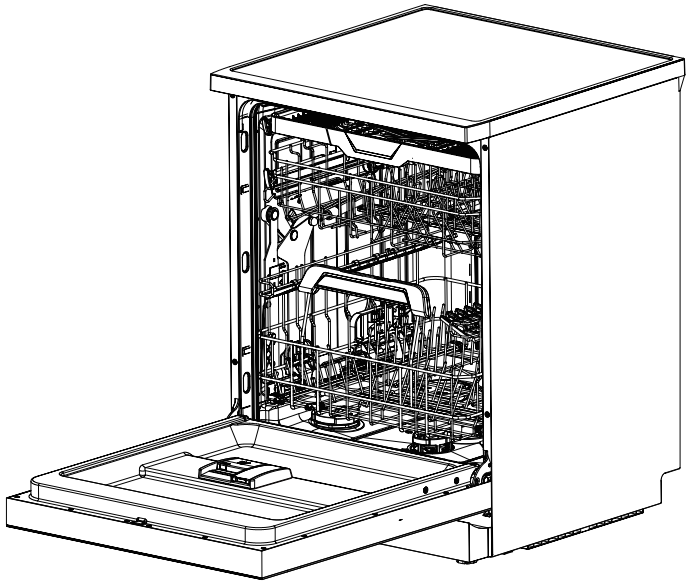

TOMMATECH GmbH

GERMAN-based company

Bulaşık Makinesi
Kullanım Kılavuzu

Bu kılavuz aşağıdaki ürünler için geçerlidir:

TYBM-150801-II
(T0620908ACIIT13SFN101)

TSBM-150801-II
(T0610908ACIIT13SFN101)

Lütfen kurulum ve kullanım öncesinde bu kılavuzu okuyunuz.
Lütfen kılavuz içerisinde yer alan garanti kartını saklayınız.
Ürün talimatlarında belirtilen uyarı ve önlemlere uyunuz.

- The company reserves the right to change the design and function of the product without further notice, and the specific content is subject to the physical and manual;
- Recommended features are not all models, please pay attention to the company's promoters or service hotline before purchase;
- The print may differ from the actual text Recommended features are not all models, please pay attention to the company's promoters or service hotline before purchase; Errors and omissions, the company accepts the consequences arising therefrom, and reserves the right of final interpretation.

İÇİNDEKİLER

İçindekiler 1
Ürün Aksesuarları 2
Bulaşık Makinesi Teknik Özellikleri 2
Uyarılar 3

Kullanım Talimatları 5

Bulaşık makinesi özellikleri 5
Kontrol paneli 6
Tüketim malzemelerinin eklenmesi 7
Bulaşık yerleştirme 8
Üst sepet yerleştirme 9
Alt sepet yerleştirme 10
Üst tepsi yerleştirme 10
Alt sepet yüksekliğinin ayarlanması 11
Alt sepet ayarı 11
Alt filtre sepeti kullanım talimatı 12
Derin şişe yıkama 13

Teknik Parametreler 14
Elektrik Devre Şeması 15
Tehlikeli Maddeler Listesi 16
Bakım ve Temizlik 16
Sorun Giderme 18
Hata Kodları 20

ÜRÜN AKSESUARLARI



Tuz haznesi



Su giriş hortumu



Bulaşık makinesi kullanım kılavuzu

BULAŞIK MAKİNESİ TEKNİK ÖZELLİKLERİ

- Güç kaynağı: 220–240V~, 50Hz
- Su basıncı: 0.04 MPa ~ 1.0 MPa
- Ürün ölçüleri (GxDxY): 598 mm x 600 mm x 845 mm

Özellikler önceden bildirilmeden değiştirilebilir.

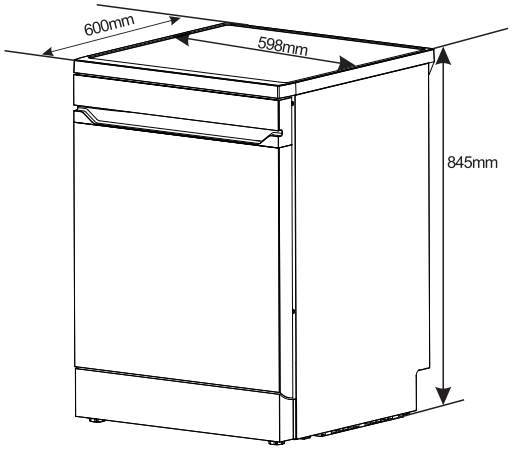

NOT

Bulaşık makinenizin özellikleri, gösterilen görsellerden farklılık gösterebilir.

UYARI! HİDROJEN GAZI PATLAYICIDIR

Bazı durumlarda, iki hafta veya daha uzun süre kullanılmamış sıcak su sistemlerinde hidrojen gazı oluşabilir. Hidrojen gazı patlayıcıdır. Eğer sıcak su sistemi bu kadar süre kullanılmadıysa, bulaşık makinesini kullanmadan önce tüm sıcak su musluklarını açın ve birkaç dakika boyunca suyun akmasını sağlayın.
Bu işlem, birikmiş hidrojen gazını serbest bırakacaktır. Gaz yanıcı olduğu için bu süre zarfında sigara içmeyin ve açık alev kullanmayın.

UYARI! DOĞRU KULLANIM

• Bu cihaz aşağıdaki ortamlarda kullanılmak üzere tasarlanmıştır:
– Mağaza, ofis ve benzeri çalışma ortamlarındaki personel mutfakları
– Çiftlik evleri
– Otel, motel ve benzeri konaklama alanları
– Pansiyon tipi konaklama yerleri
• Cihazın yukarıda belirtilenler dışında kullanılması durumunda, bu durum üretici talimatlarına uygun olmayabilir.
• Cihazın üzerine oturmayın, basmayın veya kapak üzerine yük binmesine neden olmayın.
• Kullanım sırasında veya hemen sonrasında ısıtıcı elemana dokunmayın.
• Tüm paneller doğru şekilde yerleştirilmeden cihazı çalıştırmayın.
• Cihaz çalışırken kapağı dikkatli açın; su sıçrama riski vardır.
• Kapak açıkken üzerine ağır cisim koymayın; cihaz devrilebilir.
Yükleme sırasında:
– Keskin nesneleri kapak contasına zarar vermeyecek şekilde yerleştirin
– Keskin bıçakları sapları yukarı bakacak şekilde yerleştirerek yaralanma riskini azaltın
– Uyarı: Keskin uçlu ürünler sepete uçları aşağı bakacak şekilde veya yatay yerleştirilmelidir
• Yıkama sırasında plastik ürünlerin ısıtıcıya temas etmesini önleyin
• Program tamamlanmadan önce deterjan haznesinin boş olduğundan emin olun
• Plastik ürünleri yalnızca “bulaşık makinesinde yıkanabilir” ibaresi varsa yıkayın
• Sadece bulaşık makineleri için uygun deterjan ve parlatıcı kullanın
• Sabun, elde yıkama deterjanı veya farklı temizlik ürünleri kullanmayın
• Çocukları deterjan ve açık kapaktan uzak tutun
• Kapak açıkken içinde deterjan kalıntısı olabilir
• Bu cihaz küçük çocuklar veya gözetimsiz kişiler tarafından kullanılmak üzere tasarlanmamıştır
• Bulaşık makinesi deterjanları güçlü alkalidir ve yutulması halinde tehlikelidir
• Cilt ve göz temasından kaçının
• Kapak açıkken çocukları cihazdan uzak tutun
• Açık kapak takılma riski oluşturabilir
• Hasarlı güç kablosu yalnızca yetkili kişiler tarafından değiştirilmelidir
• Ambalaj malzemelerini uygun şekilde bertaraf edin
• Kurulum sırasında kablo aşırı bükülmemeli veya ezilmemelidir
• Kontrollerle oynanmasına izin vermeyin
• Cihaz yeni hortumlarla bağlanmalıdır, eski hortumlar tekrar kullanılmamalıdır
• Bu cihaz; fiziksel, duyusal veya zihinsel engelli kişiler tarafından, ancak gözetim altında kullanılmalıdır
• Çocuklar cihazla oynamamaları için gözetim altında tutulmalıdır

UYARI! DOĞRU KULLANIM

Bu cihaz, 8 yaş ve üzeri çocuklar ile fiziksel, duyusal veya zihinsel yetenekleri sınırlı kişiler tarafından; ancak gözetim altında veya güvenli kullanım konusunda bilgilendirildiklerinde kullanılabilir.

• Çocuklar cihazla oynamamalıdır
• Temizlik ve bakım işlemleri gözetimsiz çocuklar tarafından yapılmamalıdır
• Temizlikten önce cihazın fişini çekiniz



WEEE (Atık Elektrikli ve Elektronik Ekipmanlar) Bilgisi

Bu cihaz, Avrupa Birliği 2012/19/EU direktifine uygun olarak etiketlenmiştir.

WEEE kapsamındaki ürünler:
– Çevreye zarar verebilecek maddeler içerir
– Geri dönüştürülebilir değerli bileşenler barındırır

Bu nedenle:
• Evsel atıklarla birlikte atılmamalıdır
• Yetkili toplama merkezlerine teslim edilmelidir

Birçok ülkede eski cihazlar, yeni ürün alımı sırasında ücretsiz olarak iade edilebilir.

BU GÜVENLİK TALİMATLARINI DİKKATLİCE OKUYUN

BU TALİMATLARI SAKLAYIN

KULLANIM TALİMATLARI

Bulaşık Makinesi Özellikleri

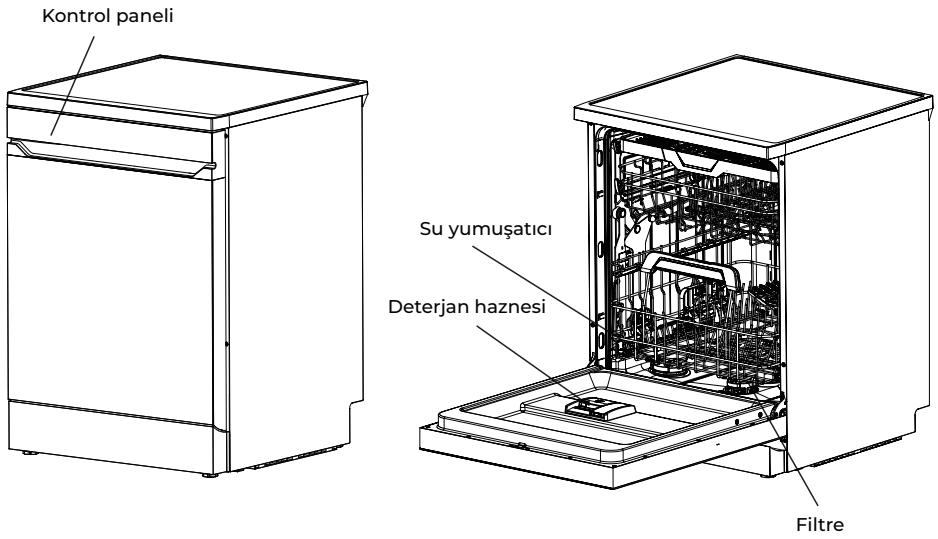

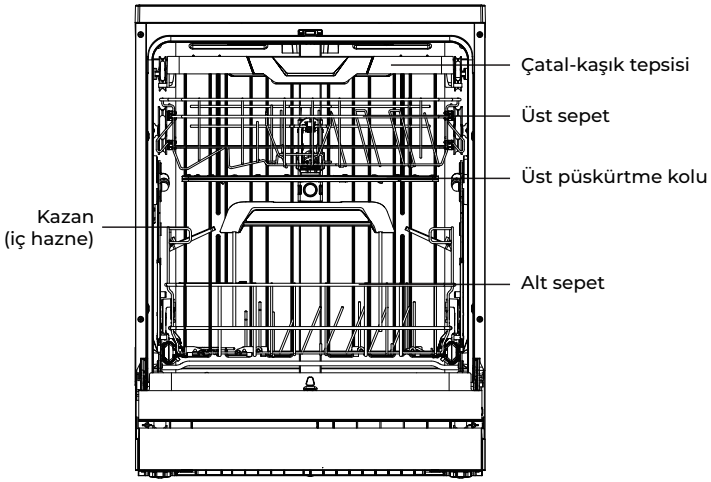

KULLANIM TALİMATLARI

Kontrol Paneli



Aç / Kapat
Cihaz kapalıyken aç / kapat tuşuna dokunun. “Bip” sesinden yaklaşık 0,5 saniye sonra cihaz açılır. Cihaz açıkken kapatmak için tuşa 3 saniye basılı tutun.

Kapak Açma
Kapak açma tuşuna basıldığında, bulaşık makinesi kapağı belirli bir açıya kadar açılır.

Gecikmeli Başlatma
Bu tuş, yıkama için gecikmeli başlatma ayarı yapmanızı sağlar.
Yıkamayı en fazla 23 saat 30 dakika geciktirebilirsiniz.
Her basışta başlangıç süresi 30 dakika ertelenir.

Çocuk Kilidi
Çocuk kilidini etkinleştirmek için tuşa 3 saniye basılı tutun. Kilit göstergesi yanar ve diğer tuşlar devre dışı kalır. Kilidi devre dışı bırakmak için tekrar 3 saniye basılı tutun. Bip sesinden sonra tuşlar aktif hale gelir.

Havalandırma
Bu fonksiyon aktif edildiğinde, iç haznedeki bulaşıklar düzenli olarak havalandırılarak saklanabilir. Havalandırma süresi 168 saate kadar ayarlanabilir.

Otomatik Kapak Açma
Durulamanın son aşamasında cihaz kapağı otomatik olarak açılır ve sıcak havayı dışarı verir. Bu sayede hızlı kurutma sağlanır.
Not: Kapak otomatik açıldıktan sonra itmeyin veya zorlamayın, aksi halde kapak mekanizması zarar görebilir.

Sterilizasyon
“Sterilize” tuşuna basıldığında, yüksek sıcaklıkta sterilizasyon yapılır.

Yıkama Programları
Üst Sepet Yıkama: Sadece üst sepet yıkanır
Alt Sepet Yıkama: Sadece alt sepet yıkanır
Otomatik Program: Kirlilik durumuna göre en uygun program seçilir
Ekonomik Program: Su ve enerji tasarrufu sağlar
Normal Program: Günlük kirli bulaşıklar için uygundur
Yoğun Program: Daha zor kirler için güçlü yıkama
Cam Programı: Hassas cam ve ince ürünler için
Hızlı Program: Hafif kirli bulaşıklar için kısa yıkama
Kısa Program: Yemek sonrası hızlı yıkama

Başlat / Duraklat
Cihaz çalışırken bu tuşa basarak programı duraklatabilirsiniz.
Tekrar basıldığında cihaz çalışmaya devam eder.

KULLANIM TALİMATLARI

Tüketim Malzemelerinin Eklenmesi

Tüketim Malzemesi	Ekleme Zamanı	Ek Doz
Deterjan	Her yıkamada	Bulaşık miktarına göre 15–35 gram
Tuz	Gösterge ışığı yandığında	Doldurun
Parlatıcı	Gösterge ışığı yandığında	Doldurun

Kontrol panelinde uyarı ışığı görüntülenir.

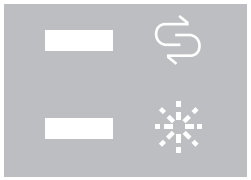

Deterjan haznesi şeması aşağıda gösterilmiştir.

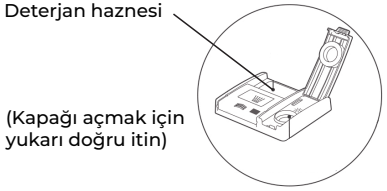

Su Sertliği	Seviye
<100	H1
100–300	H2
301–500	H3
>500	H4

Bu tabloyu referans olarak kullanabilirsiniz.

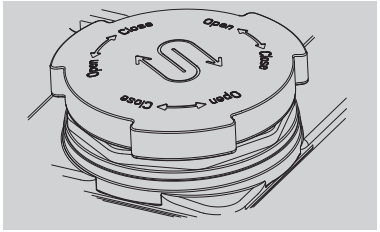

Su Yumuşatıcı

Not:
Bölgenizdeki su sertliğine bağlı olarak cihazın varsayılan ayarı H2'dir.

Rejenerasyon sistemi aktif olduğunda, su giriş sistemi ve tuz sistemi birlikte çalışarak suyu yumuşatır ve kireç oluşumunu önler.

Cihaz kapalıyken, "Başlat/Duraklat" tuşuna 5 saniye basılı tutarak su sertliği seviyesini görüntüleyebilirsiniz.
Aynı tuş ile farklı seviyeler arasında geçiş yapılabilir.
Ayar tamamlandıktan sonra "Aç / Kapat" tuşuna basarak kaydedip çıkabilirsiniz.

KULLANIM TALİMATLARI

Program	Yıkama Süreci	Sıcaklık	Süre (dk)	Süre (dk)	Su Tüketimi (L)
			Otomatik Kapak Açma Açık	Otomatik Kapak Açma Kapalı	
Sterilizasyon	Durulama ve kurutma	72	64	74	3.8
Ekonomik	Ön yıkama + ana yıkama + durulama + kurutma	41	289	304	10.7
Otomatik	Ön yıkama + ana yıkama + durulama + kurutma	72	174	191	16.9
Normal	Ön yıkama + ana yıkama + durulama + kurutma	72	140	156	14.5
Yoğun	Ön yıkama + ana yıkama + durulama + kurutma	72	158	175	14.5
Cam	Ön yıkama + ana yıkama + durulama + kurutma	60	100	117	14.5
Kısa Program	Ön yıkama + ana yıkama + durulama + kurutma	60	66	75	14.5
Hızlı Program	Ana yıkama + durulama	50	/	42	10.9
Üst Sepet Yıkama	Ön yıkama + ana yıkama + durulama + kurutma	60	66	71	13.2
Alt Sepet Yıkama	Ön yıkama + ana yıkama + durulama + kurutma	60	71	76	13.4

Not: Sterilizasyon programında toz deterjan kullanılmaz.

Bulaşık Yerleştirme

Bulaşıkları sepete yerleştirmeden önce, büyük yemek artıklarını temizleyin. Aksi halde yıkama performansı düşebilir ve tıkanma sonucu taşma meydana gelebilir.

(1) Bulaşık makinesinde su alttan yukarı doğru püskürtülür. Bu nedenle kase ve bardakların ağız kısmını aşağıya doğru eğimli yerleştirin. Böylece su tüm yüzeylere ulaşır ve bulaşık üzerinde su birikmesi önlenir.


Seramik ürünler


Cam ürünler


Paslanmaz çelik ürünler


Büyük yemek artıklarını önce temizleyin

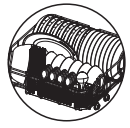
Tabak ve kaselerin düzenli yerleştirilmesi daha verimli sonuç sağlar

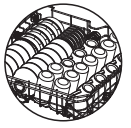
Derin kapları yerleştirirken ağız kısmını aşağı bakacak şekilde konumlandırın

(2) Kase, bardak, tabak ve benzeri bulaşıkları ters, üst üste veya iç içe yerleştirmeyin.
Bu durum suyun ulaşmasını engeller ve temizleme ile kurutma performansını düşürür.

(3)Üst ve alt sepet yerleştirildikten sonra, üst ve alt püskürtme kollarının serbestçe döndüğünden emin olun.
Hiçbir bulaşık bu kolların hareketini engellememelidir.

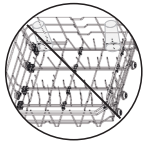

• Uzun bardakları sepet köşelerine yerleştirmeyin



• Bulaşıkları yerleştirirken, alt sepetteki ürünlerin taşmamasına dikkat edin. Aksi halde püskürtme kolu engellenebilir ve yıkama performansı düşer

KULLANIM TALİMATLARI

(4) Bazı bulaşıklar bulaşık makinesinde yıkanmaya uygun değildir
Aşağıda belirtilen bulaşıklar bulaşık makinesinde yıkanmamalıdır:



• Dar ağızlı şişeler:
Şişe ağzı çok dar olduğu için yeterli temizlik sağlanamaz



• Altın, gümüş, alüminyum ve değerli ürünler:
Tekrarlanan yıkamalarda parlaklıkları azalır, bu nedenle bulaşık makinesinde yıkanmaları önerilmez



• Paslanmaya yatkın metal ürünler:
Bu tür ürünlerin bulaşık makinesinde yıkanması önerilmez



• Ahşap ürünler:
Yüksek sıcaklık nedeniyle deforme olabilir veya çatlayabilir



• Bez ve süngerler:
Bulaşık makinesinde yıkanmamalıdır, arızaya neden olabilir

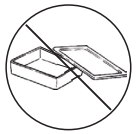

• Düşük kaliteli plastik ürünler:
Yıkama sırasında sıcaklık 70°C'ye kadar çıkabilir, bu nedenle deforme olabilir veya çatlayabilir

Üst Sepetin Yerleştirilmesi

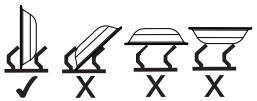

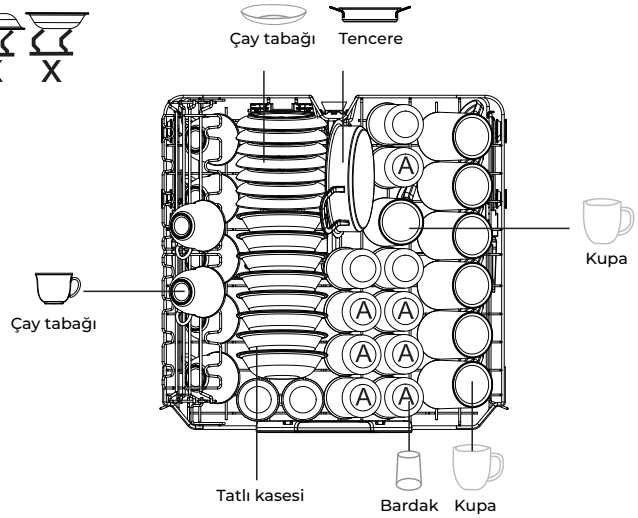

KULLANIM TALİMATLARI

Alt Sepetin Yerleştirilmesi

Bulaşıkları, gösterilen konum ve yerleştirme yöntemine göre doğru şekilde yerleştirin.
Yerleştirme işlemi tamamlandıktan sonra, döner püskürtme kolunun bulaşıklara veya çatal-kaşıklara temas etmediğinden emin olun.

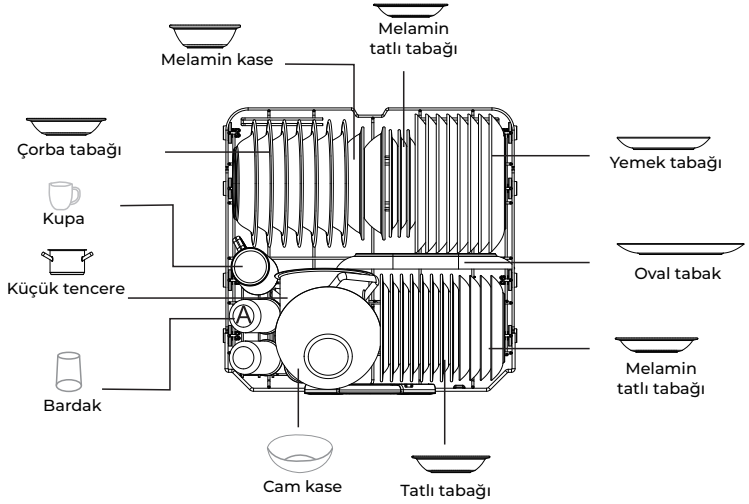

Üst Tepsinin Yerleştirilmesi

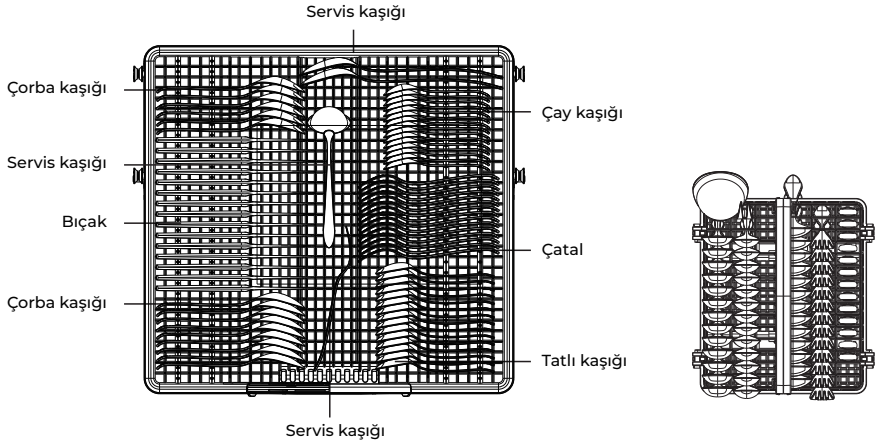

(Bazı modellerde) çatal-kaşık sepeti bulunmaktadır.

Alt Sepet Katlanır Tellerinin Ayarlanması

Alt sepetteki katlanabilir teller hareketlidir ve ihtiyaca göre esnek şekilde kullanılabilir.

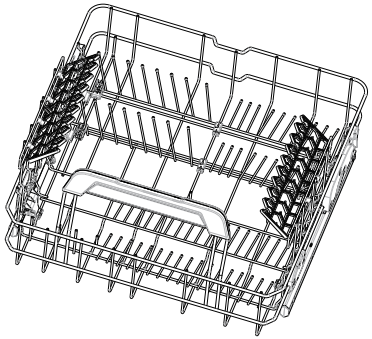

Yukarı konum

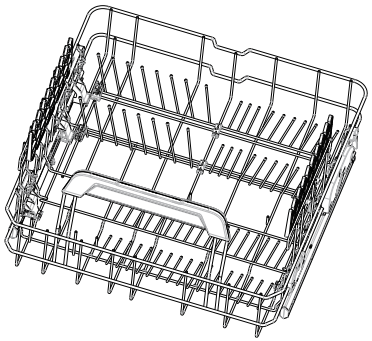

Aşağı konum

Alt Sepet Ayarı

Aşağıdaki şekilde gösterildiği gibi, sabit yuvalar yerinde kalır ve hareketli teller dikey konumdan yatay konuma getirilebilir.
Katlanır telleri döndürerek ihtiyacınıza göre konumlarını ayarlayabilirsiniz.

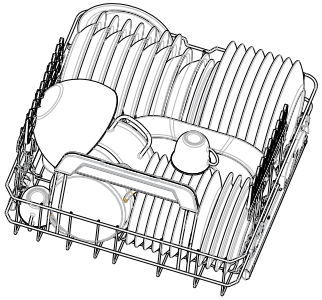

Dikey konum

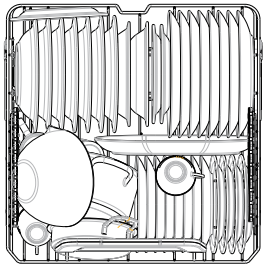

Yatay konum

KULLANIM TALİMATLARI

Alt Sepet Yükseklik Ayarı Kullanımı

Alt Sepetin Yükseltilmesi
1.Alt sepeti kaldırmadan önce, üst sepetin tamamen içeri itilmiş olduğundan emin olun. Aksi halde alt sepetin kaldırılmasını engelleyebilir.
2.Alt sepeti dışarı doğru çekin.
Sepette bulaşık yoksa veya azsa, sepet otomatik olarak yukarı kalkacaktır.
Eğer sepet doluysa, kaldırmak için hafifçe yukarı doğru destek vermeniz gerekir.
3.Sepet yukarı kaldırıldıktan sonra yerine sabitlemek için içeri doğru hafifçe itin.
(Kilitleme yapılmadan bulaşık yerleştirilirse, sepet ağırlık nedeniyle aşağı düşebilir.)

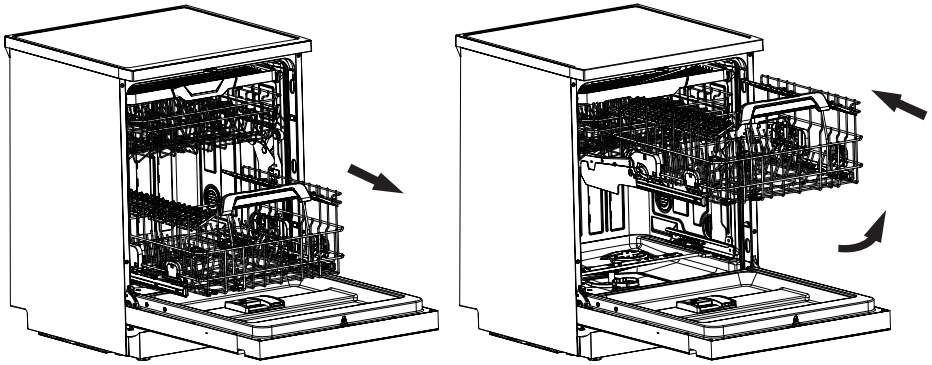

Alt Sepetin Eski Konumuna Getirilmesi
1.Bulaşıkları yerleştirdikten sonra, kilidi açmak için tutamağı dışa doğru çekin.
2.Tutamağa aşağı doğru bastırarak sepeti indirin.
3.Ardından tutamağı yavaşça iterek alt sepeti tekrar makine içine yerleştirin.

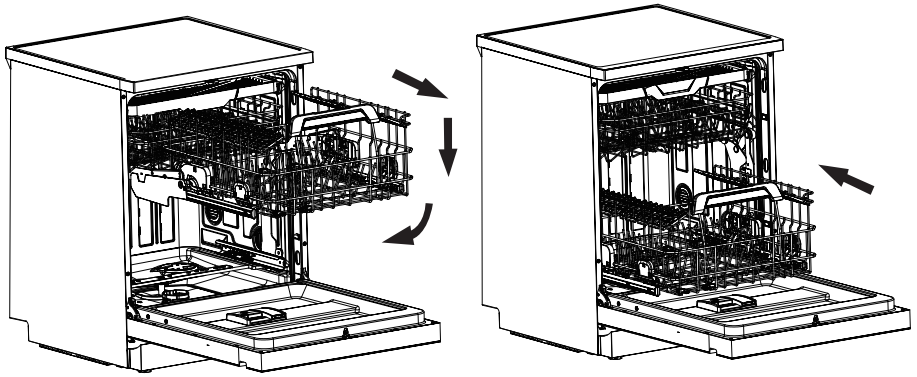

Derin Şişe Yıkama

1.Derin şişe yıkama fonksiyonu, dar ve uzun ağızlı kapların (örneğin biberonlar) temizliği için özel olarak tasarlanmış yardımcı bir fonksiyondur.
2.Bu özellik, özel bir düğme ile kontrol edilir (fabrika ayarı: kapalıdır) ve gerektiğinde çıkarılabilir bir aparata sahiptir.
Bu sayede ek bulaşık yerleştirirken engel oluşturmaz.

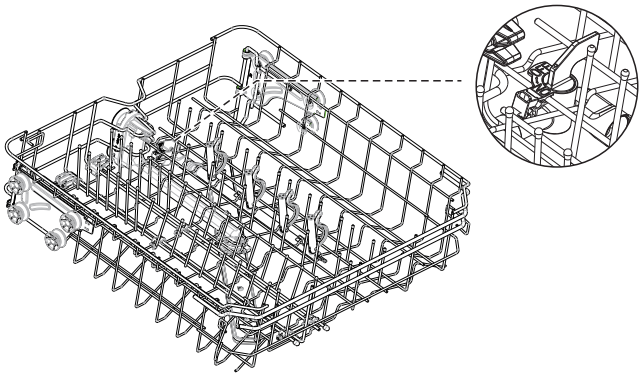

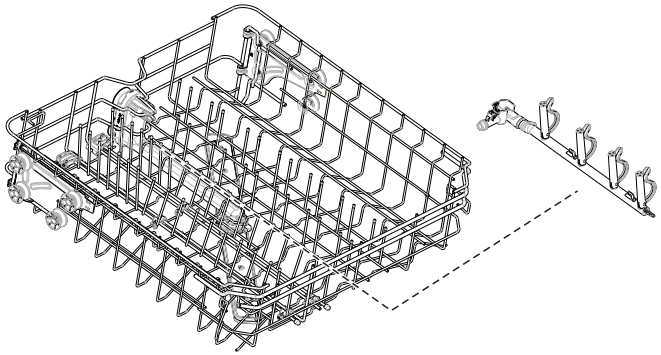

	Teknik Parametreler
Ürün Tipi	Bulaşık Makinesi
Model	TSBM-150801-II / TSBM-130801-II
Ölçüler	598 × 600 × 845 mm / 598 × 580 × 815 mm
Kurulum Tipi	Solo / Yarı Ankastre
Anma Gerilimi	220–240V~
Anma Frekansı	50 Hz
Anma Gücü	1850 W
Kurutma Yöntemi	Sıcak hava + artık ısı + otomatik kapak açma
Kapasite	15 kişilik
Su Basıncı	0.04 – 1.0 MPa
Net Ağırlık	50.5 kg / 43.5 kg
Standart	IEC 60335-1

ELEKTRİK DEVRE ŞEMASI

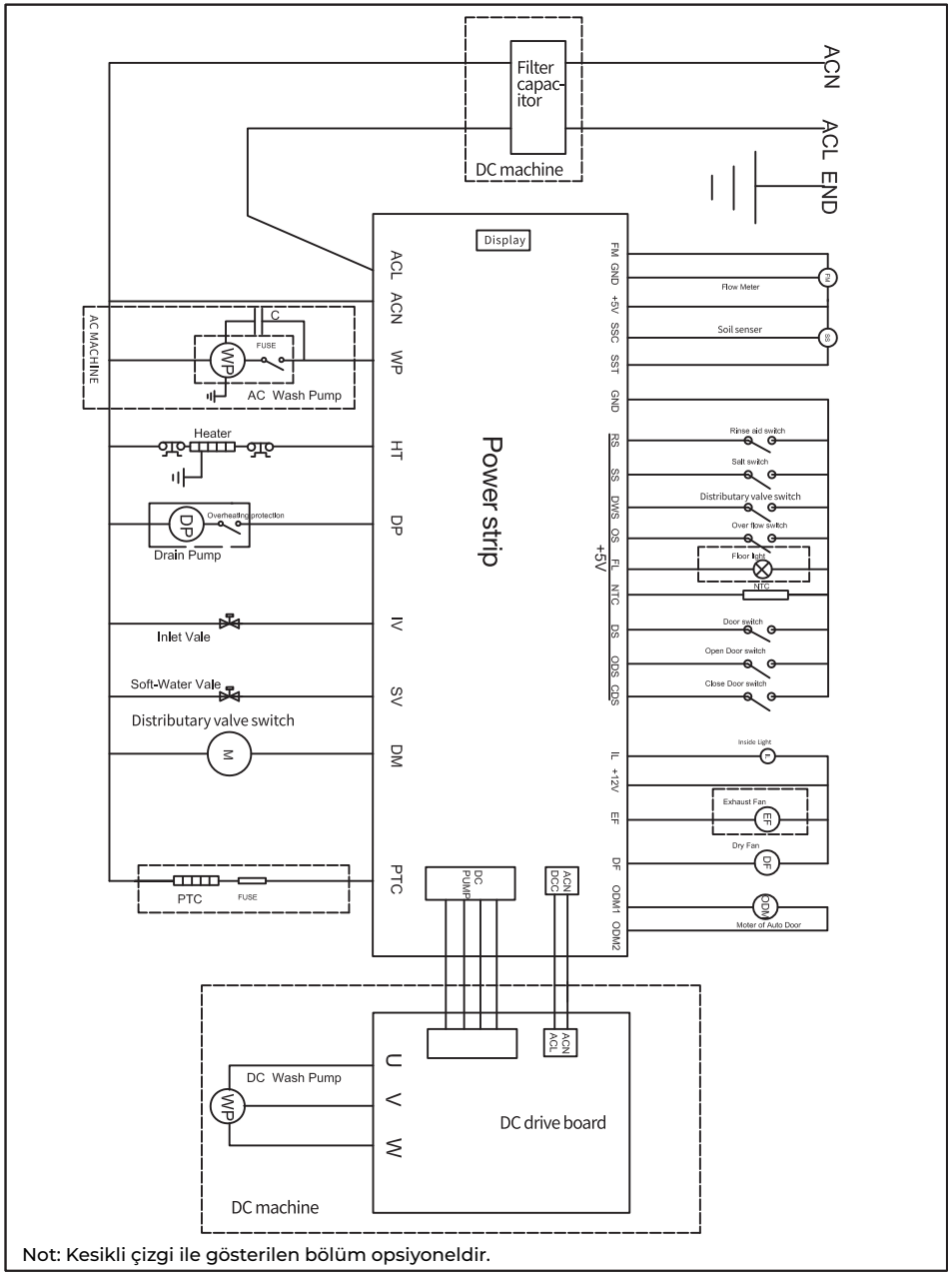

Not: Kesikli çizgi ile gösterilen bölüm opsiyoneldir.

TEHLİKELİ MADDELER LİSTESİ

Parça Adı	Tehlikeli Maddeler									
	Pb	Hg	Cd	Cr(VI)	PBBs	PBDEs	DEHP	BBP	DBP	DIBP
Elektriksel parçalar	✕	○	○	○	○	○	○	○	○	○
Gövde ve gövde bileşenleri	○	○	○	○	○	○	○	○	○	○
Kapak gövdesi ve panel bileşenleri	○	○	○	○	○	○	○	○	○	○
Paslanmaz çelik içeren sepet	○	○	○	○	○	○	○	○	○	○
Devre bileşeni (transformatör)	✕	○	○	○	○	○	○	○	○	○
Su giriş bağlantısı	✕	○	○	○	○	○	○	○	○	○

Bu tablo, RoHS Direktifi (EU) 2015/863 ve 2011/65/EU Ek II'ye uygun olarak hazırlanmıştır.

○ Parçanın tüm homojen malzemelerinde zararlı maddelerin miktarı, EU/IEC 62321 standartlarında belirtilen sınırların altındadır.

✕ Parçanın en az bir homojen malzemesinde zararlı madde miktarı, EU/IEC 62321 standartlarında belirtilen sınırları aşmaktadır.

Not:

Bu ürün RoHS çevre koruma gerekliliklerini karşılamaktadır.

Günümüzde elektronik seramikler, optik cam, bakır ve bakır alaşımlarındaki kurşun içeriğini tamamen ortadan kaldıracak veya azaltacak alternatif bir teknoloji bulunmamaktadır.

BAKIM VE TEMİZLİK

1.Bulaşık makinesinin uzun ömürlü ve verimli çalışması için filtre sistemini düzenli olarak temizleyin.
Püskürtme kollarının ve filtrenin yemek artıkları ile tıkanıp tıkanmadığını kontrol edin.
2.Filtre, suyu yemek artıklarından ayıran bir bileşendir.
Her yıkamadan sonra filtreyi çıkararak içindeki yemek kalıntılarını boşaltın ve akan su altında durulayın.
Filtreyi haftada bir kez tamamen temizlemeniz önerilir.
Düz filtre ve silindirik filtreyi temizlemek için yumuşak bir fırça kullanın.
3.Temizlenen filtre tekrar yerine takılmalıdır.
Filtre doğru şekilde yerleştirilmez veya sızdırma yaparsa, yıkama performansı düşer ve bulaşıklara zarar verebilir.

BAKIM VE TEMİZLİK

Bulaşık Makinesi Filtre Temizleme Yöntemi

1.Filtre kapağını saat yönünün tersine çevirin.
2.Filtreyi yukarı doğru çekerek çıkarın.
3.Filtre, silindirik filtre ile birlikte bağlıdır, bu nedenle dikkatlice çıkarın.
4.Düz filtreyi çıkarın.

Filtreleme sisteminin görevi, büyük yemek artıklarının ve yabancı cisimlerin yıkama pompasına girmesini engellemektir.

Bulaşık makinesinin filtre sistemi aşağıdaki parçalardan oluşur:

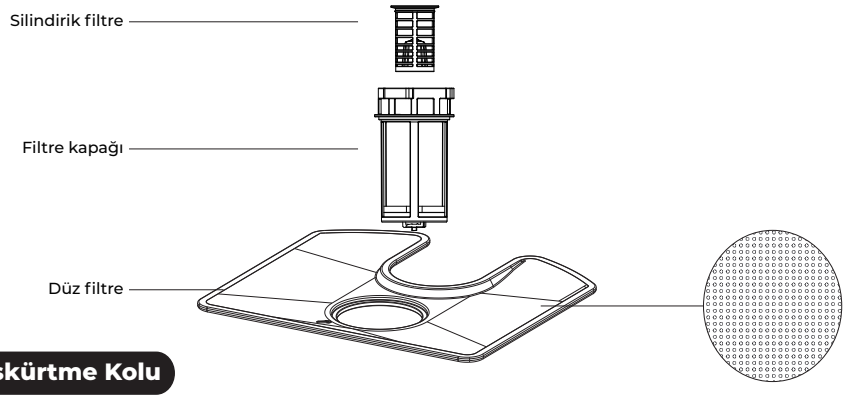

Püskürtme Kolu

Püskürtme kollarının tıkanmasını önlemek için filtre sisteminin 2–3 ayda bir kontrol edilip temizlenmesi önerilir.
Püskürtme deliklerini temizlemek için keskin uçlu bir cisim kullanabilirsiniz.
Not:
Üst püskürtme kolunu çıkarmak için önce sabitleyin, ardından kolayca çıkarmak için bağlantı parçasını sağa doğru çevirin. Montaj sırasında, üst püskürtme kolunu bağlantı parçasına hizalayın ve sola çevirerek sabitleyin. Alt püskürtme kolunu çıkarmak için yukarı doğru çekmeniz yeterlidir. Montaj sırasında tam olarak yerine oturduğundan emin olun.

"Bakım ve Temizlik" talimatlarına uygun olarak filtre ve püskürtme kollarını düzenli olarak temizleyin.

Donmaya Karşı Önlemler
(Özellikle suyun donabileceği bölgelerde)

Eğer bulaşık makinesi kış aylarında ısıtılmayan bir ortamda bulunuyorsa, aşağıdaki önlemleri alın:

Cihazın elektrik bağlantısını kesin.
Su girişini kapatın ve su giriş hortumunu vanadan ayırın.
Hortum ve vanada kalan suyu boşaltın.
Cihazın mümkün olduğunca kuru kalmasını sağlayın.

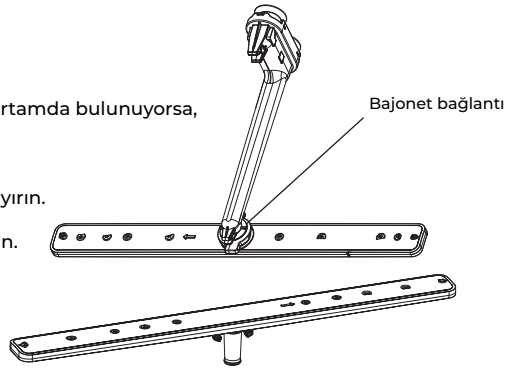

SORUN GİDERME

Arıza	Olası Neden	Çözüm
Bulaşık makinesi çalışmıyor	1. Cihaz açık değil 2. Kapak tam kapalı değil 3. Diğer	1. Elektrik bağlantısını, prizi ve sigortayı kontrol edin 2. Kapak aralığını kontrol edin, deformasyon veya kilit arızası olup olmadığını inceleyin 3. Yetkili servise başvurun
Makine içinde çarpma sesi var	1. Püskürtme kolu bulaşıklara çarpıyor 2. Küçük parçalar hareket ediyor	1. Programı durdurup kapağı açın, temas olup olmadığını kontrol edin 2. Çok küçük parçaları makineye koymayın
Bulaşıklar temiz yıkanmıyor	1. Deterjan yok 2. Yanlış yerleştirme 3. Filtre tıkalı 4. Uygun program seçilmemiş	1. Yerleştirme talimatlarına göre dizin 2. Gerekirse programı durdurun 3. Bulaşık yüzey kalitesi uygun olmayabilir (su tahliyesi zor olabilir) 4. Yeterli deterjan kullandığınızdan emin olun 5. Gerekirse servise başvurun
Bulaşıklar tam kurumuyor içeride su kalıyor	1. Yanlış yerleştirme 2. Kurutma programı çalışmamış 3. Malzeme uygun değil 4. Parlatıcı yetersiz 5. Kurutma sistemi arızalı	1. Yerleşimi kontrol edin 2. Program tamamlanmadan kapatmayın 3. Kullanılan malzeme uygun olmayabilir 4. Parlatıcı miktarını kontrol edin 5. Servise başvurun
Deterjan kalıntısı var	1. Deterjan haznesi açılmıyor 2. Püskürtme kolu düzgün çalışmıyor	1. Sepet yerleşiminin deterjan haznesini engellemediğinden emin olun 2. Püskürtme kolunu kontrol edin
İçeride köpük oluşuyor	1. Yanlış deterjan kullanımı	1. Makineyi çalıştırarak köpüğün dağılmasını sağlayın ve iç hazneye su ekleyin 2. Programı kısa süre çalıştırıp suyu boşaltın 3. Köpük gidene kadar işlemi tekrarlayın
Bulaşıklarda beyaz kalıntı var	Tuz eksikliği / kireçlenme	Talimatlara uygun şekilde tuz ekleyin
Tuz göstergesi yanıyor	Tuz bitmiş	1. Su yumuşatıcı kapağını açın 2. İlk kullanımda yaklaşık 150 ml su ekleyin 3. Bulaşık makinesi tuzu ekleyin 4. Kapağı kapatıp sıkıca kilitleyin 5. Gerekirse boş çalıştırma yapın 6. Uygun tuz kullanın

SORUN GİDERME

Deterjan klenmesine rağmen bulaşıklar temizlenmiyor	Yetersiz deterjan kullanımı	1. Her yıkama öncesinde deterjanı manuel olarak ekleyin 2. Deterjan haznesinin kapağını açmak için düğmeye basın 3. Yıkama haznesine yaklaşık 15 g deterjan ekleyin 4. Gerekirse 15 g + 15 g şeklinde çift doz kullanın 5. Deterjan tableti kullanabilirsiniz 6. Profesyonel bulaşık makinesi deterjanı kullanın
Parlatıcı göstergesi yanıyor	Parlatıcı bitmiş	1. Parlatıcı eklenebilir (birden fazla kullanım için yeterlidir) 2. Hazne kapağını açın 3. Parlatıcıyı doldurun 4. Kapağı kapatın ve taşan sıvıyı temizleyin 5. Her kullanımda kontrol edin 6. Uygun parlatıcı kullanın

HATA KODLARI

Kod	Anlamı	Neden	Olası Çözüm
E1	Su alma hatası / su yetersiz	1. Cihaz açık değil 2. Kapak tam kapalı değil 3. Diğer	1. Su basıncını kontrol edin (0.04–1.0 MPa) 2. Hortumu temizleyin 3. Musluğu açın 4. Gerekirse servise başvurun
E2	Su giriş valfi arızası	Su giriş valfi çalışmıyor	Servise başvurun
E4	Taşma hatası	1. Uygun olmayan deterjan kullanımı 2. Makineye dışarıdan su girmesi 3. Deterjan fazlalığı 4. Gider hortumu tıkalı veya hatalı konumda 5. Makine dengede değil	1. Uygun deterjan kullanın 2. Servise başvurun 3. Hortumları kontrol edin 4. Makineyi düzgün zemine yerleştirin
E5	İletişim hatası	Sistem iletişim hatası	Servise başvurun
E6	Sensör arızası	Sıcaklık sensörü arızalı / kısa devre / açık devre	Servise başvurun
E9	Yıkama pompası arızası	Pompa çalışmıyor veya anormal çalışıyor	Servise başvurun
E11	Otomatik kapak açma hatası	Kapak açma/kapama sistemi arızalı	Servise başvurun

■ Garanti Belgesi
Garanti Şartları

Bu garanti belgesi sadece Türkiye için geçerlidir.
This warranty certificate is only valid for Turkey.
Ce certificat de garanti n'est valable que pour la Turquie.
لضمان ساري فقط داخل تركيا

TOMMATECH BULAŞIK MAKİNASI GARANTİ KOŞULLARI

TommaTech GmbH bu ürünün, üretim hataları nedeniyle oluşabilecek arızalara karşı belirtilen koşul ve süreler dahilinde garanti kapsamında olduğunu beyan eder. Ürünü alan kişi bu garanti şartlarını kabul etmiş sayılır.

- **Garanti süresi ürünün teslim tarihinden itibaren başlar ve süresi 3 yıldır.**
- **Garanti koşullarına uygun olarak kullanıldığı sürece Ürünün, bütün parçaları dahil olmak üzere, tamamı garanti süresince TommaTech garantisi kapsamındadır.**
- **Malın tamir süresi 20 iş gününü geçmeyecektir. Bu süre, garanti süresi içerisinde mala ilişkin arızanın yetkili servis istasyonu veya satıcıya bildirimi ve teslimi tarihinde başlayacaktır. Malın garanti süresi içerisinde arızalanması durumunda, tamirde geçen süre garanti süresine eklenir.**
- **Malın ayıplı olduğunun anlaşılması durumunda tüketici,Tüketicinin Korunması Hakkındaki 6502 sayılı Kanunun 11. Maddesi çerçevesinde seçimlik haklarına başvurabilecektir.**
- **Garanti kapsamında olduğu anlaşılan malın ücretsiz onarım hakkının seçilmesi durumunda işçilik masrafı, değiştirilen parça bedeli ya da başka herhangi bir ad altında hiçbir ücret talep etmeksizin malın onarımı yapılacak veya yaptırılacaktır.**
- **Ücretsiz onarım hakkının kullanılması halinde malın, garanti süresi içinde tekrar arızalanması, tamiri için gereken azami sürenin aşılması, tamirinin mümkün olmadığının, yetkili servis istasyonu, satıcı, üretici veya ithalatçı tarafından bir raporla belirlenmesi durumlarında, malın bedel iadesi, ayıp oranında bedel indirimi veya imkân varsa malın ayıpsız misli ile değiştirilmesi (mevzuattaki istisnalar saklı kalmak kaydıyla) talep edilebilecektir.**
- **Ürünün kullanma kılavuzunda yer alan hususlara aykırı kullanılmasından kaynaklanan arızalar garanti kapsamı dışındadır.**
- **Çıkabilecek sorunlar için tüketiciler şikayet ve itirazları konusundaki başvurularını Tüketici Mahkemelerine ve Tüketici Hakem Heyetlerine yapabilirler.**
- **Garanti dışı kalan veya garanti süresi dolan ürünler için, bunlarla sınırlı olmamak üzere; teknik servis ücreti, yedek parça ücreti, malzeme ücreti, işçilik maliyeti, nakliye ücretini vb. içeren ek bedeller talep edilir.**
- **Garanti kapsamında bir talepte bulunabilmek için mutlaka ürünün modelinin, seri numarasının, satın alma faturasının, arızaya ilişkin kod, açıklama, fotoğraf vb. verilerin TommaTech yetkili servisine sunulması gerekmektedir.**

GARANTİ GEÇERLİLİK KOŞULLARI

TommaTech GmbH'nin garanti yükümlülüğü aşağıda belirtilen genel ve özel durumlar dikkate alınmak kaydıyla geçerlidir.

1. **Genel şartlar**

- **Garanti, ancak ürünlerle birlikte verilen kullanma kılavuzu ile garanti belgesinde belirtilen tavsiye ve koşullara uyulması halinde geçerlidir. Aksi takdirde Ürün işbu Garanti kapsamından çıkacaktır.**
- **Bu Garanti Belgesi, ilk kurulum yerinde kurulu durumda olan orijinal TommaTech ürünlerine uygulanır. Bu garanti belgesi, yalnızca TommaTech GmbH yetkili servisi tarafından kurulan ürünler için geçerli olacaktır. Ürünlerin lisanssız satış kanallarından ve/veya ikinci el olarak satılması durumunda bu garanti politikası geçersiz olacaktır.**
- **Modeli, tipi, etiketi veya seri numarası üzerinde tahrifat yapıldığı görülen Ürünler için işbu Garanti Belgesi geçersizdir.**
- **Onarım yerini (cihazın kullanıldığı yer ve atölye) ve şeklini yetkili servis belirler.**
- **TommaTech tarafından üretilmeyen ya da satılmayan parça ya da parçaların Ürüne eklenmesi ile oluşan arızalar işbu Garanti Belgesi kapsamı dışındadır.**
- **Ürünün tasarım veya kullanım amaçları dışında veya anormal şartlarda kullanılmasından kaynaklı doğacak sorun ve arızalar işbu Garanti Belgesi kapsamı dışındadır.**

- **Ürünün satışından sonra sistem özelliklerinin değiştirilmesi halinde işbu Garanti Belgesi geçerli olmayacaktır.**
- **Bu Garanti Belgesi, malın düzgün çalışmasını etkilemeyen kozmetik veya yüzeysel kusurlar, ezilmeler, işaretler veya çizikler barındıran mallara ilişkin talep ve iddiaları kapsamaz.**
- **Malın ya da bileşenlerinin garanti kapsamında değiştirilmesi veya onarılması, mevcut garanti süresini uzatmaz. Onarılan veya değiştirilen mal ya da bileşenleri için ikame garanti süresi verilmez. Garanti kapsamında değiştirilen veya onarılan ürünün ya da bileşenin garanti süresi, ilk ürünün değişim veya onarımdan sonra kalan garanti süresi kadar olacaktır.**

2. Garanti Kapsamı Dışında Kalan Özel şartlar

- **Kullanım ve kullanıcı hatalarından meydana gelen hasar ve arızalar,**
- **Mücbir sebeplerden, doğal afetlerden, TommaTech GmbH'den veya üründen kaynaklı olmayan ya da TommaTech GmbH'nin kontrolü dışında gelişen durumlardan, üründe oluşan kir veya**

  tozdan, ürünün kullanıcısı veya 3. kişiler tarafından gerçekleştirilen kasti veya ihmali zararlardan ve eylemlerden, ihmali veya kasti kazalardan ve dış faktörlerden kaynaklı olarak meydana gelen sorun ve arızalar,
- **Malın veya bileşenlerinin TommaTech GmbH veya yetkilendirdiği servisler dışında başkaca kişiler tarafından ya da TommaTech GmbH'nin yazılı onayı olmaksızın müdahale, demontajının, yeniden kurulum, değişim, bakım, tahrifat, işlem veya değişiklik yapılması,**
- **Kurulumun TommaTech veya yetkilendirdiği servisler dışında 3. kişilerce yapılması ve ayrıca bu durumda kurulumdan kaynaklanan arıza, kusur ve hatalar,**
- **Malın hareketli birimler üzerinde kullanılması,**
- **Malın talimatlarına, kullanım kılavuzlarına, güvenlik kurallarına ve ürünlerin üzerinde yer alan etiketlere uygun olmayan şekilde kurulum ve uygulamalardan kaynaklanan sorun, kusur ve arızalar,**
- **Olağan ve makul aşınma veya yıpranmalar,**
- **Malın tüketiciye tesliminden sonraki nakiller ve yerleştirme sonucu doğabilecek (Ürünün nakli, yükleme, boşaltma, taşıma sırasında meydana gelecek hasar ve arızalar, düşme, aşırı sarsılma, darbe vb.) arızalar,**
- **Voltaj düşüklüğü veya fazlalığı, hatalı elektrik tesisatı; kurulum yerindeki elektrik altyapısından kaynaklı hasar ve arızalar, ürünün etiketinde belirtilen farklı bir gerileme bağlanması nedeniyle oluşan hasar ve arızalar, cihaza TommaTech GmbH yetkili servisi dışındaki kişilerce bağlanan dış donanımın (su tesisatı vb.) yol açacağı arızalar.**

■ Garanti Belgesi

TOMMATECH GmbH

MÜŞTERİNİN

Adı Soyadı :.....

Adresi :.....

.....

.....

Telefon no. :.....

E-posta :.....

Ürünün Cinsi :.....

Markası Modeli :.....

Seri no. :.....

Teslim tarihi :.....

Teslim yeri :.....

Fatura tarihi :.....

Fatura no. :.....

Yetkili Satıcı
unvanı - adresi - e posta adresi- yetkilinin imzası ve kaşesi

Üretici ve ithalatçı firmanın

Unvanı: HOMEX EV TEKNOLOJİLERİ ANONİM ŞİRKETİ

Merkez adresi: Antalya Organize Sanayi Bölgesi 1. Kısım Atatürk Bulvarı No:20 Döşemealtı - Antalya - Türkiye

Çağrı Merkezi : 444 50 61
Tel : 0 (242) 201 04 10
Fax: 0 (242) 201 04 14
E mail:servis@tommatech-home.com

Firma Yetkilisinin İmzası-Kaşesi

HOMEX EV TEKNOLOJİLERİ A.Ş.
AOSB 1. Kısım Atatürk Blv. No: 20
Döşemealtı, Antalya Ticaret Sic.No: 130675
Antalya Kurumlar V.D. 463 145 2361

TOMMATECH GmbH

HOMEX EV TEKNOLOJİLERİ ANONİM ŞİRKETİ

MERKEZ

AOSB 1.KISIM ATATÜRK BLV. NO: 20

DÖŞEMEALTI/ ANTALYA

Tel : 0 (242) 201 04 10

Fax : 0 (242) 201 04 14

ÇAĞRI MERKEZİ

444 50 61

www.tommatech-home.com

servis@tommatech-home.com

KK251801-00